RONDA T
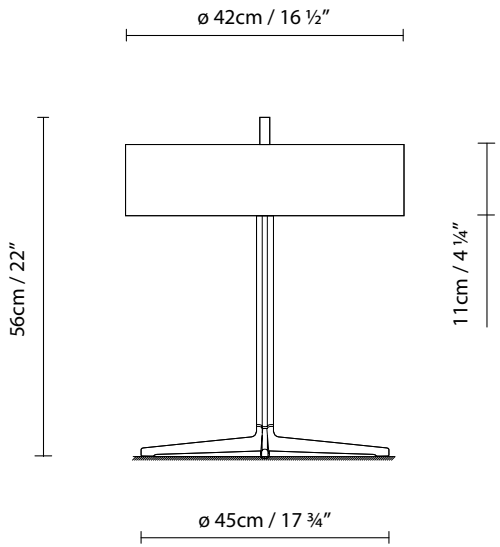
Jorge Pensi, 2003