RONDA C
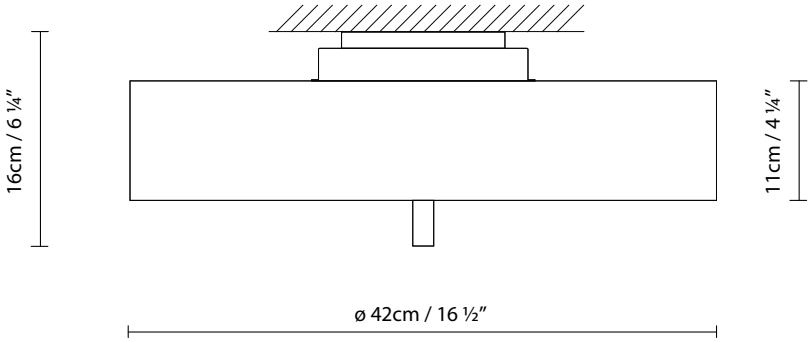
Jorge Pensi, 2003